АДШП.6.301.003-01

Ra 3,2 (√)

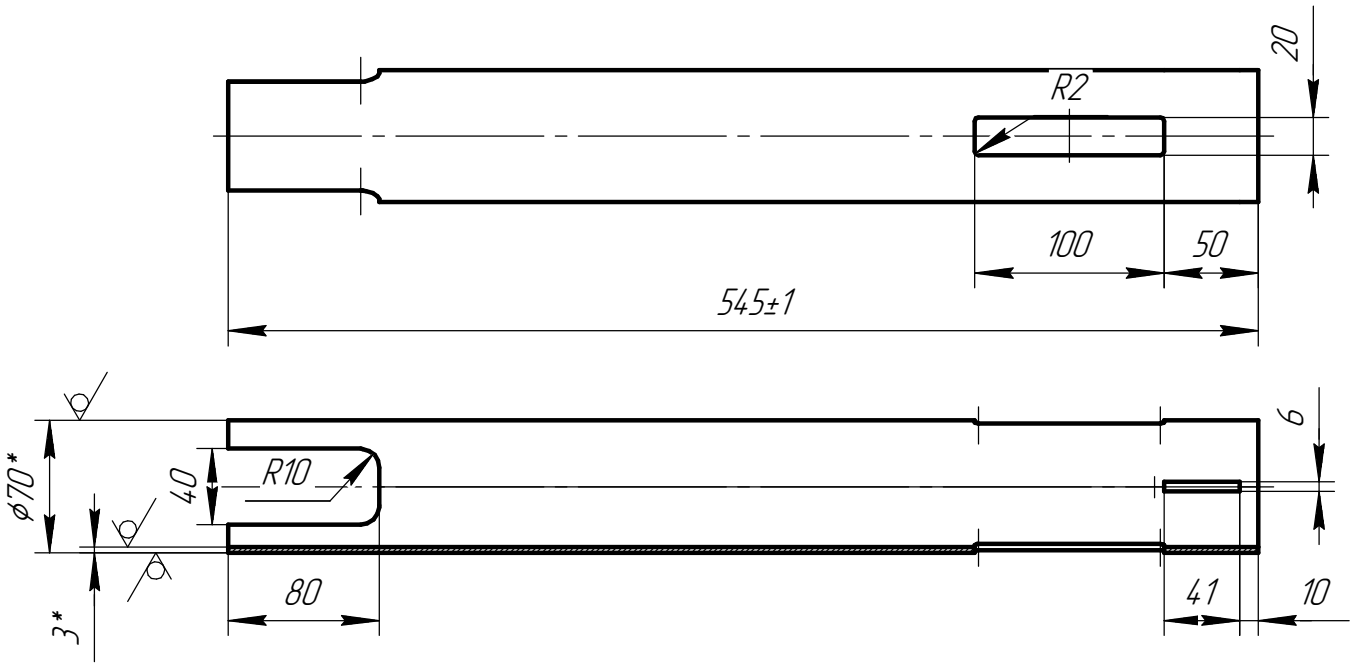

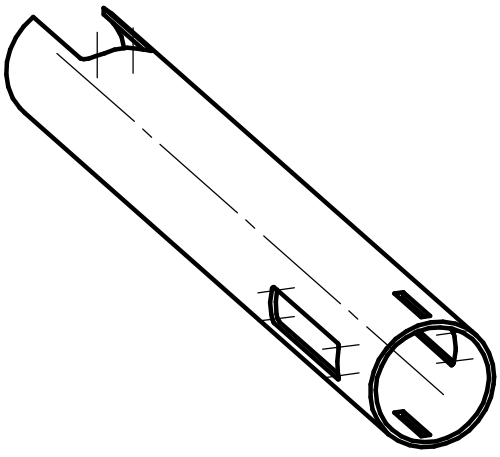

1 *Размеры для справкок.
2 Кромки сквозных вырезов скруглить радиусом 1мм
3 Неуказанные предельные отклонения по H12; h12; ±IT12/2.

Изм.	Лист	№ докум.	Подп.	Дата
Разраб.		Литуновский		
Пров.		Никитин		
Т.контр.		Алленов		
Н.контр.		Легостов		
Утв.		Афонин		

АДШП.6.301.003–01

Стойка

Лит.	Масса	Масштаб
	–	1:4
Лист	Листов 1	

АМг6 ГОСТ 4784–97

Перв. примен.

Справ. №

Подп. и дата

Инв. № дубл.

Взам. инв. №

Подп. и дата

Инв. № подл.

Копировал

Формат А4